PERFEKTIUM
Lithium Batterie

6 Años De Garantía
PERFEKTIUM

PB-12-27



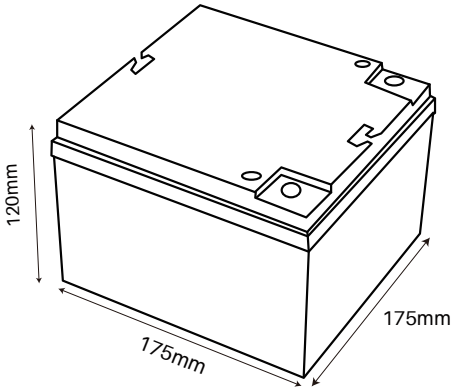

• BATERÍA DE LITIO

Grandes Ventajas

- 6 años de garantía
- Extremadamente ligera y con una capacidad de descarga continua excepcional de 5C.
- Elimina directamente la batería de plomo-ácido
- Peso más ligero y más fácil de manejar
- El fosfato de hierro y litio es más estable
- Vida útil máxima de más de 6000 ciclos
- Construcción modular de larga duración
- Apertura con tornillo, diseño interno perfectamente elaborado

• BMS

Sistema de gestión de batería

El BMS monitorea y controla las celdas individuales de una batería y las protege de daños tales como sobrecarga y sobretensión.

AVAILABLE ON Google Play

AVAILABLE ON App Store

• BLUETOOTH 4.0 INTEGRADO

Función de monitoreo de múltiples baterías

La aplicación Perfektium Pro puede monitorear hasta 8 baterías al mismo tiempo ahora. El SOC, voltaje, corriente, temperatura y el tiempo disponible del conjunto de baterías pueden ser detectados.



PERFEKTIUM
Lithium Batterie

Especificación

Elementos	Características
Modelo	12.8V 27Ah/345Wh
Reemplaza la batería Gel-AGM	12.8V 54Ah
Tipo de celda	Celda prismática
Dimensiones con terminales (L x W x H)	175*175*120mm
Peso (Sin Accesorios)	3,6kg
Vida útil en ciclos	>6000@80%D.o.D
Resistencia interna	≤5.0 mΩ
Voltaje de carga recomendada	14.6V
Voltaje de carga flotante (para uso en espera)	13.8±0.8V
Corriente de carga recomendada	5.4A
Corriente de carga máxima	27A
Corriente de descarga continua	135A
Corriente de corte de descarga máxima	300A 2s / 200A 7s
Rango de voltaje de funcionamiento	10 - 14.6V
Rango de voltaje de fin de descarga	10 - 11.2V
Tipo de terminal	M6
Código de Protección contra la Entrada	IP65
Temperatura de carga	0~45°C
Temperatura de descarga	-10~60°C
Temperatura de almacenamiento	-5~35°C
Condición de almacenamiento	Cargar la batería cada 3 meses
Disponibilidad en serie y en paralelo	Máximo 4 en serie y 4 en paralelo
Certificaciones	CE/UL/UN38.3 /MSDS /ROHS/UN 3480/ CLASS9/ECE R10

Perfektium GmbH
V1 03.08.26
+49 8994567900
info@perfektium.eu
Liebigstr. 5, 85551 Kirchheim b. München, Deutschland