PERFEKTIUM

Lithium Batterie

6 Años De Garantía PERFEKTIUM

PB-12-620



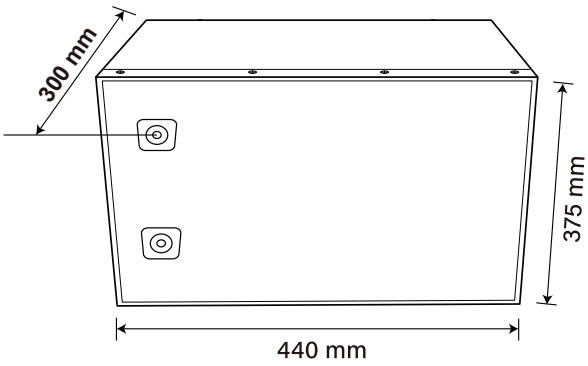

• BATERÍA DE LITIO

Grandes Ventajas

- 6 años de garantía
- Elimina directamente la batería de plomo-ácido
- Peso más ligero y más fácil de manejar.
- El fosfato de hierro y litio es más estable.
- Vida útil máxima de más de 6000 ciclos
- Construcción modular de larga duración.
- Apertura con tornillo, diseño interno perfectamente elaborado

• BLUETOOTH 4.0 INTEGRADO

Función de monitoreo de múltiples baterías

La aplicación Perfektium Pro puede monitorear hasta 8 baterías al mismo tiempo ahora. El SOC, voltaje, corriente, temperatura y el tiempo disponible del conjunto de baterías pueden ser detectados.

• BMS

Sistema de gestión de batería

El BMS monitorea y controla las celdas individuales de una batería y las protege de daños tales como sobrecarga y sobretensión.

AVAILABLE ON Google Play

AVAILABLE ON App Store



PERFEKTIUM
Lithium Batterie

Especificación

Elementos	Características
Modelo	12.8V 620Ah/7936Wh
Reemplaza la batería Gel-AGM	12.8V 1240Ah
Tipo de celda	Celda prismática
Dimensiones con terminales (L x W x H)	440*375*300mm
Peso (Sin Accesorios)	61,6kg
Vida útil en ciclos	>6000@80%D.o.D
Resistencia interna	≤7 mΩ
Voltaje de carga recomendada	14.6V
Voltaje de carga flotante (para uso en espera)	13.8±0.8V
Corriente de carga recomendada	100A
Corriente de carga máxima	150A
Corriente de descarga continua	300A
Corriente de corte de descarga máxima	800A ± 150A
Rango de voltaje de funcionamiento	10 - 14.6V
Rango de voltaje de fin de descarga	10 - 11.2V
Tipo de terminal	M8
Código de Protección contra la Entrada	IP62
Temperatura de carga	0~50°C
Temperatura de descarga	-20~75°C
Temperatura de almacenamiento	-5~35°C
Condición de almacenamiento	Cargar la batería cada 3 meses
Disponibilidad en serie y en paralelo	Máximo 4 en serie y 4 en paralelo
Certificaciones	CE/UL/UN38.3 /MSDS /ROHS/UN 3480/ CLASS9/ECE R10

Perfektium GmbH
V1 03.08.26
+49 8994567900
info@perfektium.eu
Liebigstr. 5, 85551 Kirchheim b. München, Deutschland