PERFEKTIUM

Lithium Batterie

6 Jahre Garantie PERFEKTIUM

PB-24-100H-PRO



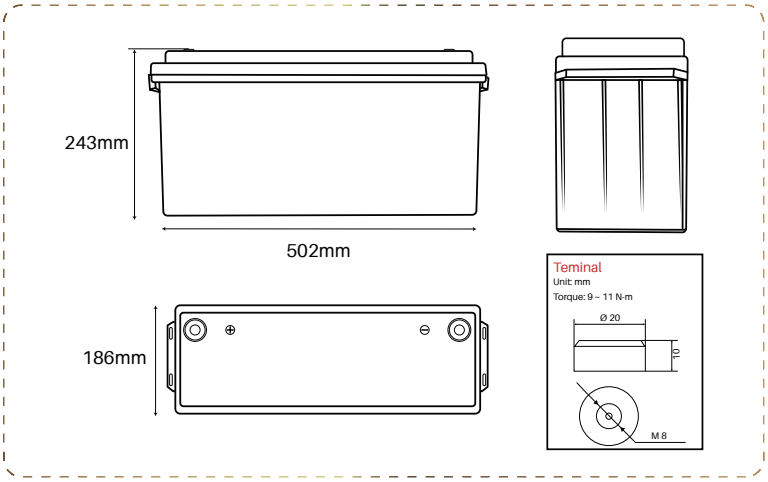

BATERÍA DE LITIO

Grandes Ventajas

- 6 años de garantía
- Elimina directamente la batería de plomo-ácido
- Peso más ligero y más fácil de manejar.
- El fosfato de hierro y litio es más estable.
- Vida útil máxima de más de 6000 ciclos
- Construcción modular de larga duración.
- Apertura con tornillo, diseño interno perfectamente elaborado

BLUETOOTH 4.0 INTEGRADO

Función de monitoreo de múltiples baterías

La aplicación Perfektium Pro puede monitorear hasta 8 baterías al mismo tiempo ahora. El SOC, voltaje, corriente, temperatura y el tiempo disponible del conjunto de baterías pueden ser detectados.

PELÍCULA CALEFACTORA ELÉCTRICA

- Algunas de las baterías de litio Perfektium están equipadas con películas calefactoras. Puedes usar la batería a temperaturas tan bajas como -35 grados Celsius cuando las películas calefactoras están activadas.
- La película calefactora es un material IP y el calentamiento es uniforme
- Las películas calefactoras no consumen energía de la propia batería.





BMS

Sistema de gestión de batería

El BMS monitorea y controla las celdas individuales de una batería y las protege de daños tales como sobrecarga y sobretensión.

PERFEKTIUM
Lithium Batterie

Especificación

Elementos	Características
Modelo	25.6V 100Ah/2560Wh
Reemplaza la batería Gel-AGM	25.6V 200Ah
Tipo de celda	Celda prismática
Dimensiones con terminales (L x W x H)	502*186*243mm
Peso (Sin Accesorios)	20,85Kg
Vida útil en ciclos	>6000@80%D.o.D
Resistencia interna	≤7 mΩ
Voltaje de carga recomendada	29.2V
Voltaje de carga flotante (para uso en espera)	27.2V
Corriente de carga recomendada	30A
Corriente de carga máxima	50A
Corriente de descarga continua	100A
Corriente de corte de descarga máxima	300A（200~500ms)
Rango de voltaje de funcionamiento	20 - 29.2V
Rango de voltaje de fin de descarga	20 - 22.4V
Tipo de terminal	M8
Código de Protección contra la Entrada	IP65
Temperatura de carga	0~50°C
Temperatura de descarga	-20~75°C
Temperatura de almacenamiento	-5~35°C
Temperatura de funcionamiento del calentador	-35~5°C
Condición de almacenamiento	Cargar la batería cada 3 meses
Disponibilidad en serie y en paralelo	Máximo 4 en serie y 4 en paralelo
Certificaciones	CE/UL/UN38.3 /MSDS /ROHS/UN 3480/ CLASS9/ECE R10

Perfektium GmbH

V1 03.08.26

+49 8994567900 info@perfektium.eu Liebigstr. 5, 85551 Kirchheim b. München, Deutschland