# ERFEKTIUM

Lithium Batterie

6 Jahre Garantie PERFEKTIUM

# PB-24-50H




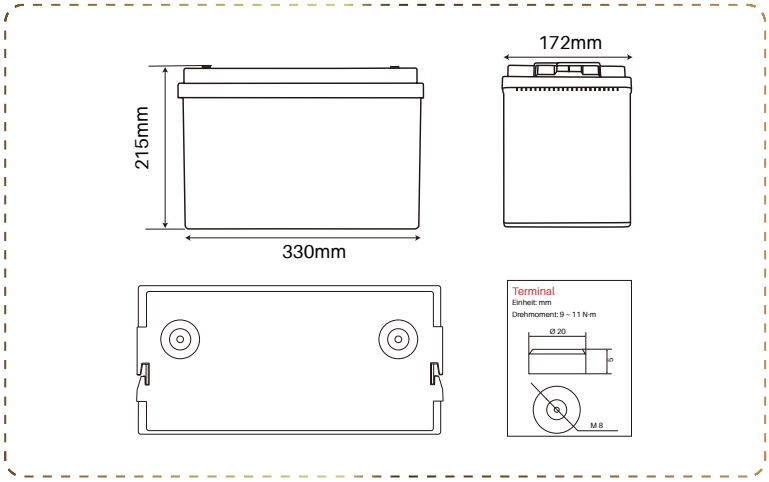


## BATERÍA DE LITIO

### Grandes Ventajas

- 6 años de garantía
- Elimina directamente la batería de plomo-ácido
- Peso más ligero y más fácil de manejar.
- El fosfato de hierro y litio es más estable.
- Vida útil máxima de más de 6000 ciclos
- Construcción modular de larga duración.
- Apertura con tornillo, diseño interno perfectamente elaborado

## BLUETOOTH 4.0 INTEGRADO

### Función de monitoreo de múltiples baterías

La aplicación Perfektium Pro puede monitorear hasta 8 baterías al mismo tiempo ahora. El SOC, voltaje, corriente, temperatura y el tiempo disponible del conjunto de baterías pueden ser detectados.

## PELÍCULA CALEFACTORA ELÉCTRICA

- Algunas de las baterías de litio Perfektium están equipadas con películas calefactoras. Puedes usar la batería a temperaturas tan bajas como -35 grados Celsius cuando las películas calefactoras están activadas.
- La película calefactora es un material IP y el calentamiento es uniforme
- Las películas calefactoras no consumen energía de la propia batería.







## BMS

### Sistema de gestión de batería

El BMS monitorea y controla las celdas individuales de una batería y las protege de daños tales como sobrecarga y sobretensión.

PERFEKTIUM
Lithium Batterie

# Especificación

| Elementos | Características |
|---|---|
| Modelo | 25.6V 50Ah/1280Wh |
| Reemplaza la batería Gel-AGM | 25.6V 100Ah |
| Tipo de celda | Celda prismática |
| Dimensiones con terminales (L x W x H) | 330*172*215mm |
| Peso (Sin Accesorios) | 11,1Kg |
| Vida útil en ciclos | >6000@80%D.o.D |
| Resistencia interna | ≤7 mΩ |
| Voltaje de carga recomendada | 29.2V |
| Voltaje de carga flotante (para uso en espera) | 27.2V |
| Corriente de carga recomendada | 15A |
| Corriente de carga máxima | 25A |
| Corriente de descarga continua | 80A |
| Corriente de corte de descarga máxima | 150A（200~500ms) |
| Rango de voltaje de funcionamiento | 20 - 29.2V |
| Rango de voltaje de fin de descarga | 20 - 22.4V |
| Tipo de terminal | M8 |
| Código de Protección contra la Entrada | IP65 |
| Temperatura de carga | 0~50°C |
| Temperatura de descarga | -20~75°C |
| Temperatura de almacenamiento | -5~35°C |
| Temperatura de funcionamiento del calentador | -35~5°C |
| Condición de almacenamiento | Cargar la batería cada 3 meses |
| Disponibilidad en serie y en paralelo | Máximo 4 en serie y 4 en paralelo |
| Certificaciones | CE/UL/UN38.3 /MSDS /ROHS/UN 3480/ CLASS9/ECE R10 |

**Perfektium GmbH**

V1 03.08.26

+49 8994567900 info@perfektium.eu Liebigstr. 5, 85551 Kirchheim b. München, Deutschland