PERFEKTIUM

Lithium Batterie

6 Jahre Garantie PERFEKTIUM

PB-12-200H-PRO



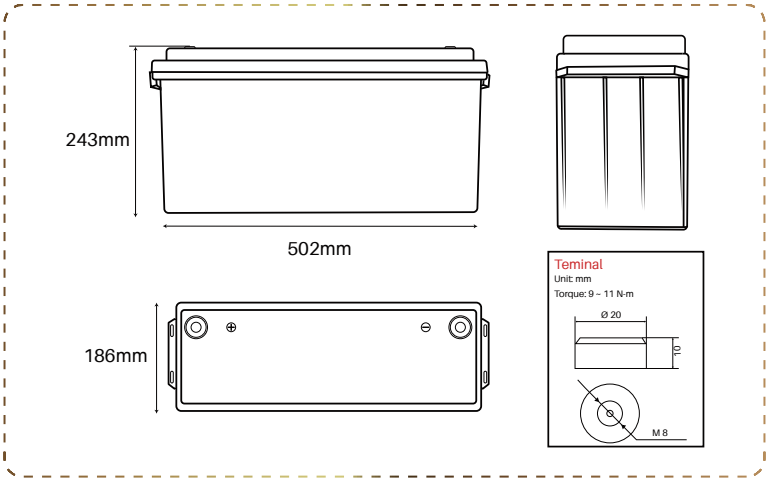

BATTERIA AL LITIO

Vantaggi forti

- 6 anni di garanzia
- Sostituzione della batteria al piombo
- Più leggero e più facile da maneggiare
- Il fosfato di ferro e litio è più stabile
- Massima durata di servizio di oltre 6000 cicli
- Costruzione modulare di lunga durata
- Apertura a vite, struttura interna artigianale perfetta progettazione

BLUETOOTH 4.0 INTEGRATO

Monitoraggio dello stato di più batterie

L'APP Perfektium Pro può monitorare fino a 8 batterie contemporaneamente. SOC, tensione, corrente, tempera tura e tempo disponibile delle batterie possono essere rilevati.

PELLICOLA DI RISCALDAMENTO ELETTRICO

- Alcune delle batterie al litio Perfektium sono dotate di pellicole riscaldanti. È possibile utilizzare la batteria a temperature fino a -35 gradi Celsius quando si attivano le pellicole riscaldanti
- La pellicola riscaldante è un materiale IP e l'effetto riscal-dante è uniforme
- Le pellicole riscaldanti non consumano energia dalla batteria stessa





BMS

Sistema di gestione della batteria

Il BMS monitora e controlla le singole celle di a batteria e li protegge da danni, come il sovraccarico e sovratensione

PERFEKTIUM
Lithium Batterie

Specificazione

Progetto	Caratteristiche
Modello	12.8V 200Ah/2560Wh
Sostituisce la batteria Gel-AGM	12.8V 400Ah
Tipo di cella	Cella prismatica
Dimensioni con terminali (L x W x H)	502*186*243mm
Peso (senza accessori)	21Kg
Vita ciclo	>6000@80%D.o.D
Resistenza interna	≤15 mΩ@ 50% SOC
Tensione di carica consigliata	14.6V
Tensione di carica flottante(per uso in standby)	13.8±0.8V
Corrente di carica consigliata	60A
Corrente di carica massima	100A
Corrente di scarica continua	200A
Corrente di interruzione di scarica di picco	600A（200~500ms)
Intervallo di tensione operativa	10 - 14.6V
Fine dell'intervallo di tensione di scarica	10 - 11.2V
Tipo di terminale	M8
Codice di protezione dell'ingresso	IP65
Temperatura di carica	0~50°C
Temperatura di scarica	-20~75°C
Temperatura di conservazione	-5~35°C
Temperatura di funzionamento del riscaldatore	-35~5°C
Condizione di conservazione	Caricare la batteria ogni 3 mesi
Serie e disponibilità in parallelo	Massimo 4 pezzi in serie e 4 pezzi in parallelo
Certificazioni	CE/UL/UN38.3 /MSDS /ROHS/UN 3480/ CLASS9/ECE R10

Perfektium GmbH
V1 03.08.26
+49 8994567900
info@perfektium.eu
Liebigstr. 5, 85551 Kirchheim b. München, Deutschland